PENTAIR

AQUATIC ECO-SYSTEMS™

ACUICULTURA COMERCIAL

BOMBA DE EFICIENCIA PREMIUM PENTAIR AQUATIC ECO-SYSTEMS VERUS™ 850

La bomba Verus para servicio en acuicultura brinda eficiencia eléctrica e hidráulica extraordinarias que ofrece un rendimiento óptimo y costos eléctricos bajos. Las ruedas motrices están fabricadas para un rendimiento verdaderamente de avanzada, que permite cargas menores y una vida útil más larga del motor. La construcción en material termoplástico no corrosivo con sujetadores internos de acero inoxidable resistentes al agua salada y el potente disco mecánico la convierten en la bomba ideal para la acuicultura comercial y otras aplicaciones de servicio pesado. Gracias a su peso relativamente liviano por su tamaño, es posible que la pueda instalar una sola persona.

Disponible en valores de caudal de hasta 800 gpm y de 3 a 15 hp. Las bombas Verus están equipadas con motores de servicio continuo, calificados por NEMA como de eficiencia superior. Las nuevas bombas trifásicas Verus con motores TECF poseen rodamientos sellados de servicio pesado y un ventilador de aluminio ultra fuerte para un óptimo enfriamiento. Los modelos TEFC son una opción ideal para las instalaciones sometidas a elementos costeros y entornos rigurosos. La bomba Verus está disponible con o sin un depósito del colador, lo que permite la máxima flexibilidad en una gran variedad de aplicaciones de campo. Garantía de un año. Homologada por UL778. No está certificada para uso en aplicaciones de piscinas.

Características estándar:

- **NUEVO** motor TEFC disponible únicamente en trifásico.
- Disponible en modelos monofásico y trifásico, con motor abierto a prueba de goteo (ODP, en inglés).
- Acoplamiento cerrado para una operación silenciosa y un caudal estable.
- Capacidad de autocebado cuando está equipada con el depósito del colador.
- Diseño de puerto de brida con certificación ANSI: succión 6" y descarga 4". (El kit de bridas se vende por separado)
- Rueda motriz cerrada para una vida útil más larga y una mayor duración
- Disponible en 50 Hz.

VREKT-20-AQ

	Voltaje	Amperes	HP
Monofásica			
VRE-20-AQ	230	20,0	5
VRE-30-AQ	230	30,4	7,5
VRE-40-AQ	230	40,0	10
Trifásica con motor TEFC			
VREKT-20-AQ	208–230/460	13,5–12,3/6,2	5
VREKT-30-AQ	208–230/460	20,4–18,2/9,1	7,5
VREKT-40-AQ	208–230/460	27,0/26,2–13,1	10
VREKT-60-AQ	208–230/460	40,0–38,0/18,8	15
Trifásica, 50 Hz			
VREK5-12-AQ	230/400	7,9/4,5	3
VREK5-20-AQ	230/400	12,3/7,1	5
VREK5-30-AQ	230/400	18,1/10,4	7,5
VREK5-40-AQ	230/400	24,0/13,7	10

	Voltaje	Amperes	HP
Trifásica, 575V			
VREC-20-AQ	575	5,1	5
VREC-30-AQ	575	7,2	7,5
VREC-40-AQ	575	10,2	10
VREC-60-AQ	575	15,0	15
Monofásica, 1750 RPM			
VREW-12-AQ	208–230	19,5/19,2	3
VREW-20-AQ	208–230	23,0–20,1	5
Trifásica, 1750 RPM			
VREWK-12-AQ	208–230/460	8,4–7,8/3,9	3
VREWK-20-AQ	208–230/460	13,8–13,0/6,5	5

Curvas de rendimiento a 50 Hz

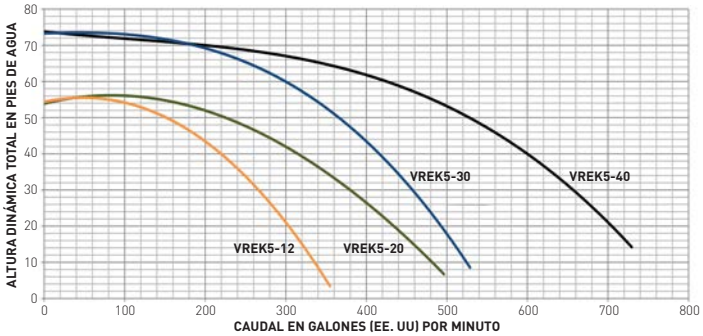

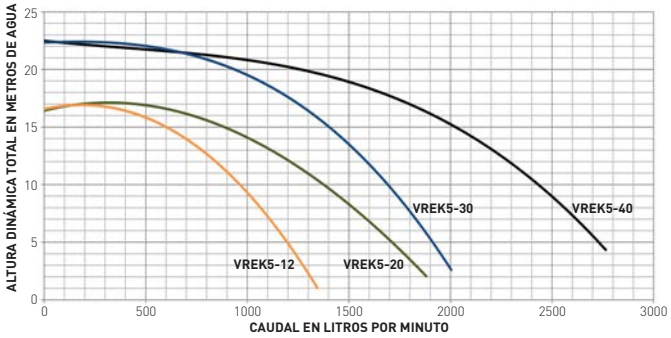

VREKT-20-AQ

Curvas de rendimiento a 60 Hz

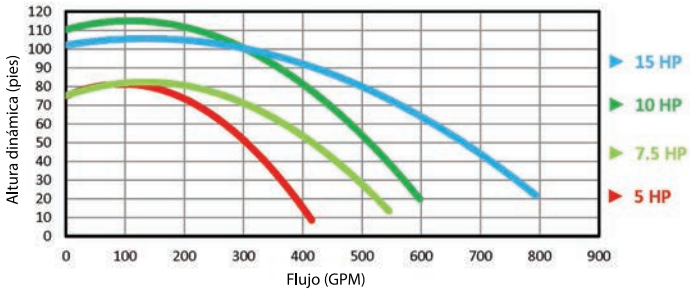

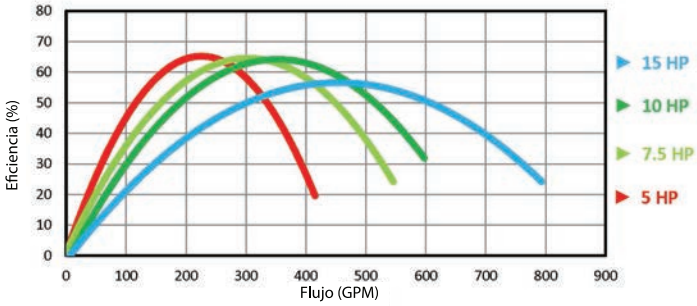

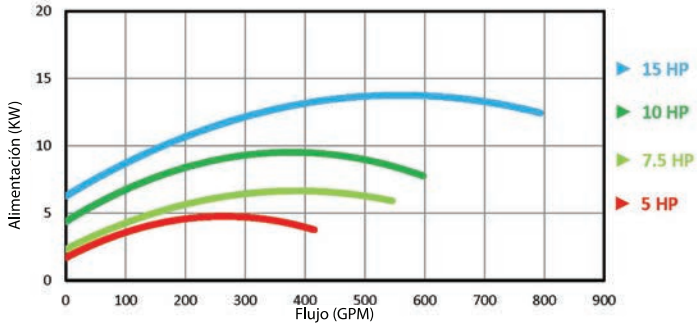

Bomba Verus™ con depósito del colador 6" x 4

⚠ Use bridas de plástico ANSI 150 y empaque de brida completa de 1/8" de grosor clase 150 para realizar la conexión.

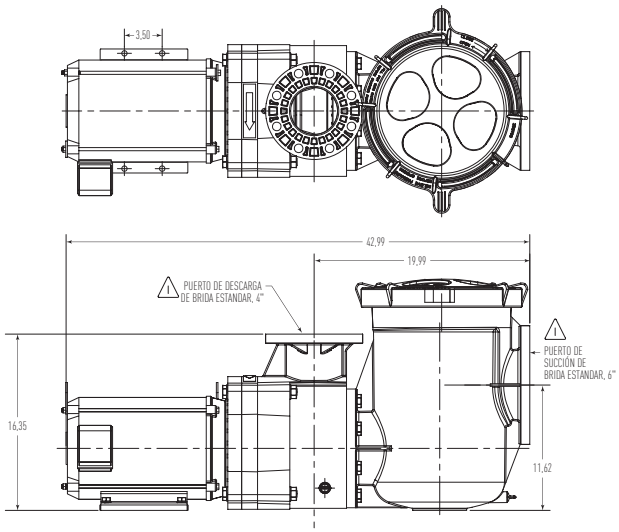

Accesorios opcionales	
VR-STR-AQ	Ensamblaje del depósito del colador, 6" x 6"

Juegos de brida	
357262-AQ	Brida ANSI de 4", con junta y accesorios SS
357263-AQ	Brida ANSI de 6", con junta y accesorios SS
357212-AQ	Brida ANSI de 6", con junta y accesorios SS Para utilizarse en las bombas Verus que no vienen equipadas con el depósito del colador

PENTAIR

AQUATIC ECO-SYSTEMS™

2395 APOPKA BLVD., APOPKA, FL 32703 407.886.3939 PentairAES.com

Todas las marcas comerciales y logos de Pentair son propiedad de Pentair o de una de sus empresas globales afiliadas. Pentair Aquatic Eco-Systems™ y Verus™ son marcas comerciales de Pentair Aquatic Eco-System, Inc. y/o sus empresas asociadas en los Estados Unidos y/u otros países. A menos que se indique expresamente, los nombres comerciales y las marcas de terceros que puedan haber sido utilizados en este documento no indican asociación o respaldo entre los propietarios de estos nombres comerciales y marcas y Pentair Aquatic Eco-Systems, Inc. Esos nombres comerciales o marcas pueden ser marcas comerciales o marcas registradas de esos terceros. Debido a que constantemente mejora sus productos y sus servicios, Pentair se reserva el derecho de modificar las especificaciones sin previo aviso. Pentair es un empleador que ofrece igualdad de oportunidades.

©2014 Pentair Aquatic Eco-Systems, Inc. Todos los derechos reservados.